# WIEŻYCZKA - BATOREGO 25
# STAN ISTN.

skala 1:50

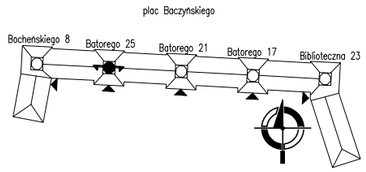


wejście do klatki schod.

## 1–1
skala 1:50

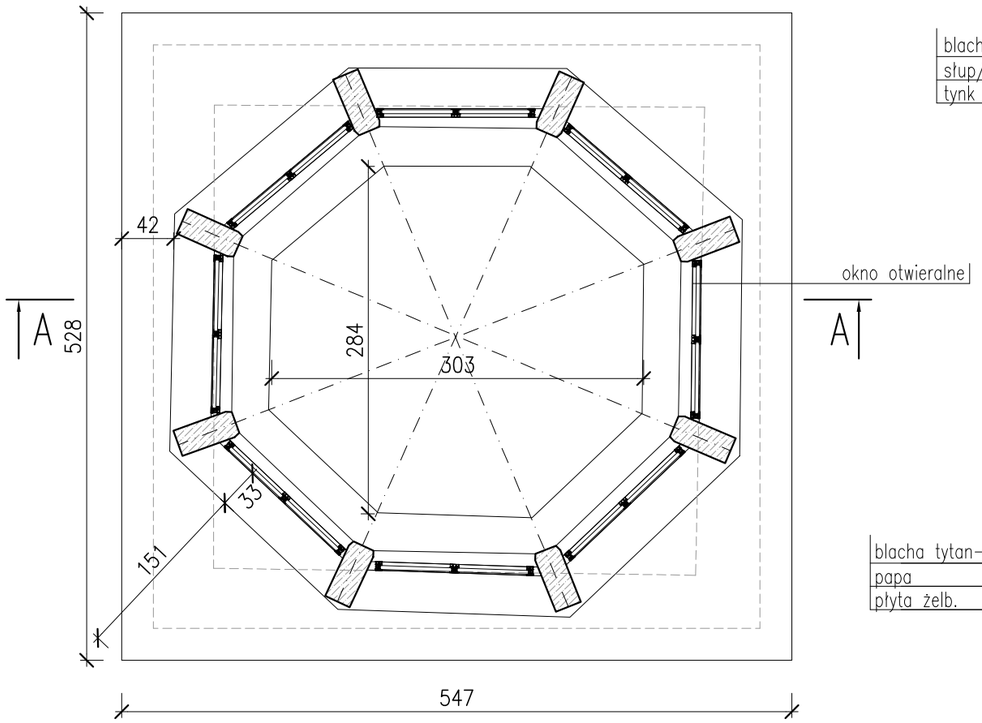


## 2–2
skala 1:50

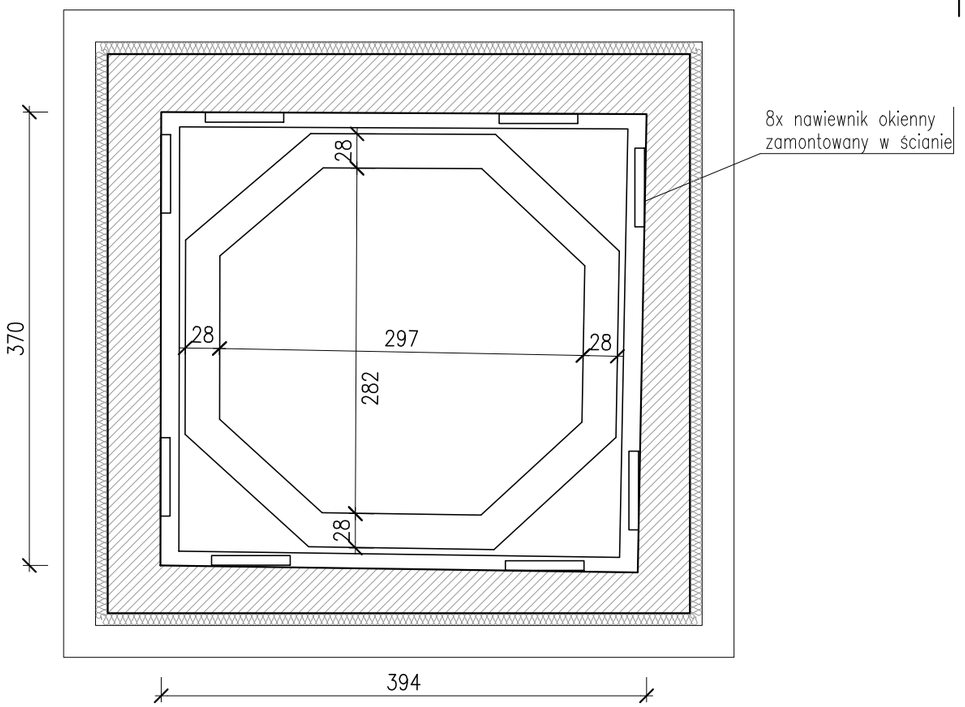


## A–A
skala 1:50

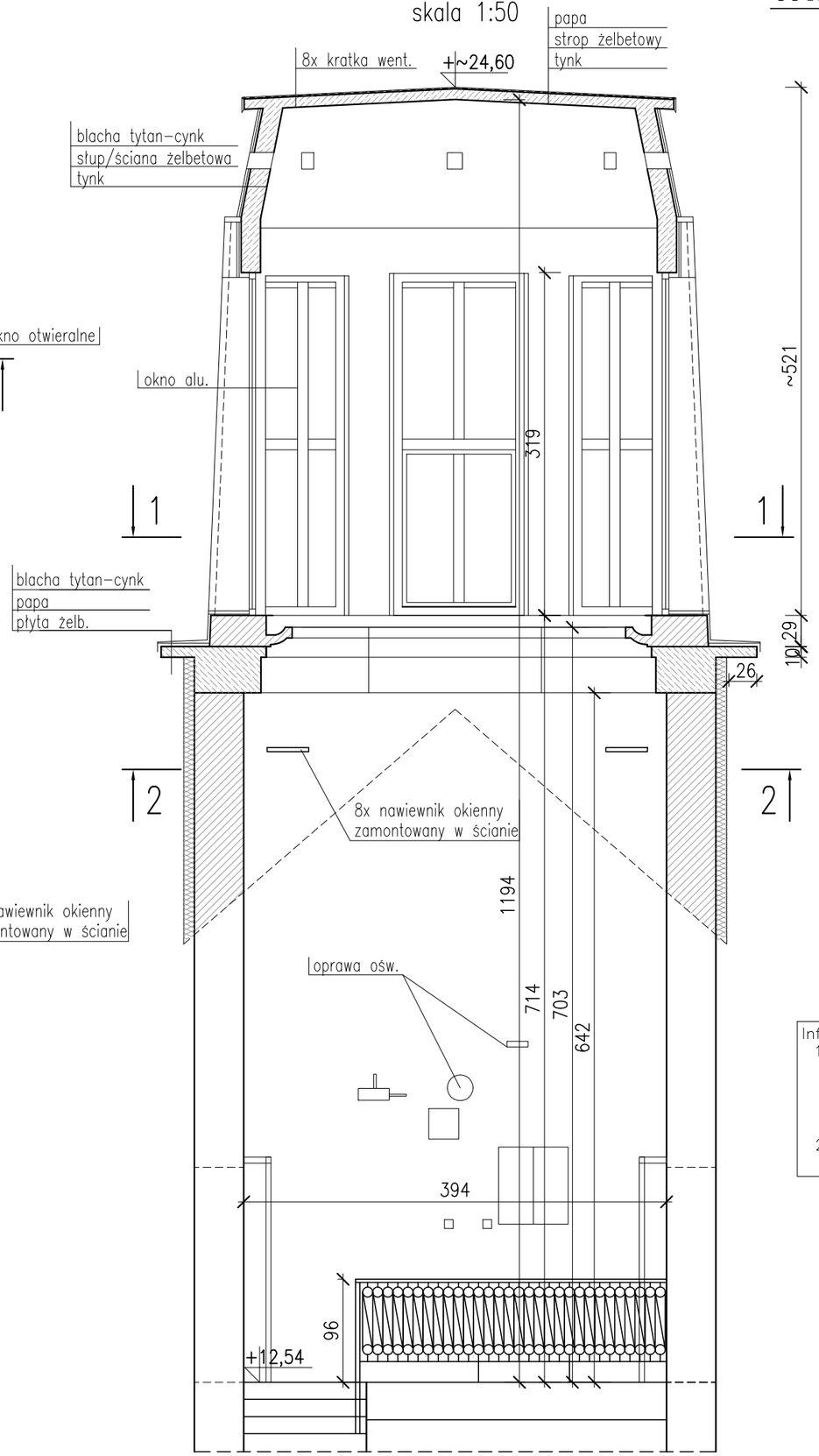


Informacje dodatkowe:
1. Klatka schodowa ogrzewana:
   – grzejnik żeberkowy przy drzwiach do klatki schod. (8 żeber).
   – 2 grzejniki żeberkowe w pionie klatki schodowej (12 i 15 żeber).
2. Kubatura pionu klatki schodowej wraz z wieżyczką to ok. 358 $m^3$.

| | | |
|---|---|---|
| NAZWA PROJEKTU<br>REMONT PIĘCIU WIEŻYCZEK W BUDYNKU MIESZKALNYM WIELORODZINNYM ZLOKALIZOWANYM PRZY UL. BOCHEŃSKIEGO 6-8, BATOREGO 15-27, BIBLIOTECZNEJ 19-23 W TYCHACH | | |
| NAZWA OBIEKTU BUDOWLANEGO<br>BUDYNEK MIESZKALNY WIELORODZINNY | | |
| TYTUŁ RYSUNKU<br>WIEŻYCZKA - BATOREGO 25<br>- STAN ISTN. | | |
| PROJEKTOWAŁ | mgr inż. MICHAŁ BITNER<br>SLK/1380/PWBKb/24 | |
| SKALA<br>1:50 | DATA<br>czerwiec 2025 r. | NR RYS.<br>PT6 |
| STEKRA Sp. z o. o. 43-190 MIKOŁÓW, ul. OKRZEI 25 | | |